Instrukcje użytkowania

Ogrodzenie WPC zapewniające prywatność CALLADO PREMIUM

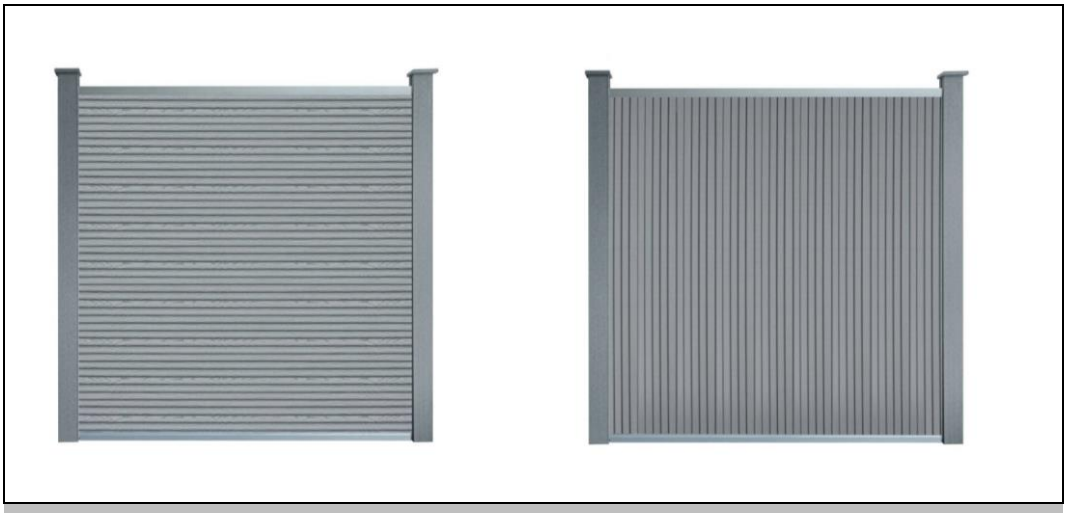

Oryginalna instrukcja obsługi

Zaprojektowany w Niemczech

WAŻNE:
ZACHOWAĆ DO WYKORZYSTANIA W PRZYSZŁOŚCI.
PRZECZYTAJ UWAŻNIE!

Spis treści

1. Informacje ogólne ... 3
1.1. Przegląd produktów ... 3
1.2. Uwagi ogólne ... 3
1.3. Gwarancja ... 3
2. Informacje dotyczące instrukcji obsługi ... 4
2.1. Dostępność instrukcji obsługi ... 4
2.2. Informacje na temat tłumaczenia ... 4
2.3. Grupy docelowe instrukcji użytkowania ... 4
2.4. Wyjaśnienie symboli ... 4
2.5. Ogólne informacje dotyczące instrukcji obsługi ... 4
2.6. Przeznaczenie ... 5
2.7. Ogólne instrukcje bezpieczeństwa ... 5
3. Cechy produktu ... 6
3.1. Dane techniczne ... 6
4. Zakres dostawy i montażu ... 8
4.1. Instrukcje bezpieczeństwa ... 11
4.2. Struktura produktu ... 11
5. Zastosowanie ... 16
5.1. Instrukcje bezpieczeństwa ... 16
5.2. Pierwsze uruchomienie ... 16
5.3. Działanie ... 16
6. Rozwiązywanie problemów ... 16
7. Konserwacja i pielęgnacja ... 17
7.1. Instrukcje bezpieczeństwa ... 17
8. Demontaż ... 17
8.1. Instrukcje bezpieczeństwa ... 17

9. Usuwanie odpadów 17
9.1. Informacje ogólne 17

Drogi kliencie,

Dziękujemy za wybranie produktu firmy **Home Deluxe GmbH**. Mamy nadzieję, że spodoba Ci się Twoje nowe ogrodzenie WPC CALLADO PREMIUM.

Instrukcja obsługi stanowi pomoc w instalacji, uruchomieniu, obsłudze i konserwacji produktu. Instrukcję obsługi i instrukcje bezpieczeństwa należy przeczytać uważnie i w całości. Należy przestrzegać tych instrukcji, aby uniknąć zagrożeń.

1. Informacje ogólne

1.1. Przegląd produktów

Model: Ogrodzenie WPC zapewniające prywatność CALLADO PREMIUM
ID przedmiotu: 27588 | ID wariantu: 71808

Ogrodzenie WPC CALLADO PREMIUM 200 x 115 cm - 1x element + 2 słupki
ID przedmiotu: 27588 | ID wariantu: 71840
Ogrodzenie WPC CALLADO PREMIUM 200 x 115 cm - 2x element + 3 słupki
ID przedmiotu: 27588 | ID wariantu: 71842
Ogrodzenie WPC CALLADO PREMIUM 200 x 115 cm - 3x element + 4 słupki
ID przedmiotu: 27588 | ID wariantu: 71844
Ogrodzenie WPC CALLADO PREMIUM 200 x 115 cm - 4x element + 5 słupków
ID przedmiotu: 27588 | ID wariantu: 71846
Ogrodzenie WPC CALLADO PREMIUM 200 x 115 cm - 5x panel + 6 słupków
ID przedmiotu: 27588 | ID wariantu: 71848

1.2. Uwagi ogólne

Aby spełnić nasze roszczenia, stale poprawiamy jakość, upraszczamy instalację i obsługę oraz dostosowujemy produkty do wymagań klientów. W związku z tymi zmianami aktualną wersję instrukcji obsługi można znaleźć na naszej stronie internetowej.

Termin "produkt" jest używany w instrukcji użytkowania ogrodzenia WPC "CALLADO PREMIUM".

1.3. Gwarancja

Ustawowa odpowiedzialność za wady i prawa gwarancyjne obowiązują od daty zakupu.
Home Deluxe GmbH nie ponosi odpowiedzialności za szkody spowodowane nieprzestrzeganiem instrukcji obsługi. Reklamacje wynikające z niewłaściwej instalacji lub użytkowania nie są objęte gwarancją. W przypadku wad produktu prosimy o pisemny kontakt z naszym działem obsługi klienta za pomocą formularza kontaktowego na naszej stronie internetowej, podając nazwę produktu, numer seryjny i zdjęcie tabliczki znamionowej:

Home Deluxe GmbH
Schanzeweg 2
32312 Lübbecke
Niemcy
Tel: +49 (0)5743 6181-0
www.home-deluxe-gmbh.de

W przypadku dalszych pytań prosimy o kontakt z naszym działem obsługi klienta za pośrednictwem formularza kontaktowego.

2. Informacje dotyczące instrukcji obsługi

2.1. Dostępność instrukcji obsługi

Instrukcja obsługi jest częścią produktu i powinna być przechowywana w całości i w bezpośrednim sąsiedztwie produktu.

2.2. Informacje na temat tłumaczenia

Oryginalna instrukcja obsługi została napisana w języku niemieckim. Każdy inny dostępny język jest tłumaczeniem wersji niemieckiej.

2.3. Grupy docelowe instrukcji użytkowania

Instrukcje użytkowania muszą być przeczytane i przestrzegane przez każdą osobę zaangażowaną w jedną z poniższych czynności lub zastosowań:

- Rozpakowywanie
- Montaż / instalacja
- Uruchomienie / obsługa
- Konserwacja / kontrola / pielęgnacja
- Rozwiązywanie problemów / naprawa
- Usuwanie odpadów

2.4. Objaśnienie symboli

Symbol	Wyjaśnienie symboli
	**OSTRZEŻENIE** Symbol wskazuje na możliwe zagrożenia, które mogą prowadzić do śmierci lub poważnych obrażeń. Przed wykonaniem odpowiedniego kroku instalacji lub zastosowania należy zapoznać się z odpowiednią uwagą.
	**INFO** Symbol zawiera ważne informacje i wskazuje uszkodzenia materiału. Należy ich przestrzegać przed wykonaniem odpowiedniego kroku instalacji lub zastosowania, aby zrozumieć problemy i uniknąć uszkodzeń.
	**Przeczytaj instrukcję obsługi** Symbol oznacza, że przed montażem/instalacją i/lub uruchomieniem urządzenia należy uważnie przeczytać instrukcję obsługi.

2.5. Ogólne informacje dotyczące instrukcji obsługi

Instrukcja obsługi dotyczy ogrodzenia ochronnego WPC CALLADO PREMIUM. Zawiera ona ważne informacje dotyczące montażu, obsługi, konserwacji i czyszczenia. Przed użyciem produktu należy dokładnie zapoznać się z instrukcją obsługi, w szczególności z instrukcjami dotyczącymi bezpieczeństwa; instrukcję obsługi należy przechowywać w bezpiecznym miejscu. Produktu należy używać wyłącznie w sposób opisany w niniejszej instrukcji obsługi, aby zapobiec przypadkowym obrażeniom lub uszkodzeniom. W przypadku

przekazania ogrodzenia ochronnego WPC CALLADO PREMIUM osobom trzecim należy również przekazać niniejszą instrukcję obsługi.

2.6. Przeznaczenie

Produkt jest wysokiej jakości, trwały i przeznaczony lub odpowiedni wyłącznie do użytku w prywatnych gospodarstwach domowych w rozsądnym i zwyczajowym zakresie. Ponadto nasz produkt **nie jest** przeznaczony do użytku komercyjnego. Użycie komercyjne jest dozwolone wyłącznie za pisemną zgodą Home Deluxe GmbH.

Produktu należy używać wyłącznie w sposób opisany w niniejszej instrukcji obsługi. Każde inne użycie jest uważane za nieprawidłowe i może skutkować uszkodzeniem mienia lub obrażeniami ciała. Producent nie ponosi odpowiedzialności za szkody spowodowane niewłaściwym lub nieprawidłowym użytkowaniem.

2.7. Ogólne instrukcje bezpieczeństwa

Ogólne ostrzeżenia o zagrożeniach



- Nieprawidłowa obsługa może prowadzić do poważnych obrażeń ciała i szkód materialnych. Z tego powodu montaż, instalacja, uruchomienie, rozwiązywanie problemów, konserwacja i naprawy mogą być wykonywane wyłącznie przez wykwalifikowane osoby.
- Produkt może być używany przez dzieci w wieku od 8 lat i starsze oraz osoby o ograniczonych zdolnościach fizycznych, sensorycznych lub umysłowych lub nieposiadające doświadczenia i wiedzy, jeśli są one nadzorowane lub zostały poinstruowane w zakresie korzystania z urządzenia w bezpieczny sposób i rozumieją związane z tym zagrożenia.
- Produkt należy instalować **tylko** wtedy, gdy zakres dostawy jest kompletny i w idealnym stanie.
- Należy upewnić się, że wszystkie części są nieuszkodzone i prawidłowo zamontowane. Nieprawidłowy montaż grozi obrażeniami. Uszkodzone części mogą mieć wpływ na bezpieczeństwo i działanie.
- Produkt należy umieszczać wyłącznie na bezpiecznej, równej i twardej powierzchni.
- Nie należy wprowadzać żadnych zmian w produkcie.
- Sprawdzaj mocowanie w regularnych odstępach czasu.

Niebezpieczeństwo dla dzieci



- Dzieci należy trzymać z dala od materiałów opakowaniowych. Istnieje ryzyko uduszenia!
- Trzymać dzieci z dala od produktu.
- Podczas montażu produktu należy trzymać dzieci z dala od miejsca montażu. Zakres dostawy zawiera małe części, które mogą zostać połknięte lub spowodować poważne obrażenia.
- Produkt nie jest zabawką dla dzieci, ścianką wspinaczkową ani sprzętem sportowym.
- Dzieci mogą zranić się podczas zabawy produktem lub podciągania się na nim.
- Wyjaśnij dzieciom, jak prawidłowo korzystać z produktu i nigdy nie pozostawiaj ich bez nadzoru podczas zabawy.
- Usunąć wszystkie ostre przedmioty, potłuczone szkło lub kamienie z pobliża produktu. Upewnić się, że bawiące się dzieci nie są zagrożone.
- Upewnij się, że małe dzieci nie wkładają małych części do ust.

Ryzyko obrażeń
Niewłaściwe obchodzenie się z produktem może prowadzić do obrażeń.



- Przed każdym użyciem należy sprawdzić produkt pod kątem widocznych uszkodzeń.
- Nie należy wprowadzać żadnych zmian konstrukcyjnych w produkcie. Wszelkie modyfikacje muszą być autoryzowane na piśmie przez producenta i przeprowadzane zgodnie z instrukcjami.
- Jeśli produkt jest uszkodzony, nie wolno go używać. Uszkodzone części należy naprawić lub wymienić na oryginalne części zamienne.
- Należy upewnić się, że produkt jest zamontowany na stałe i bezpiecznie, aby uniknąć obrażeń.

Ryzyko uszkodzenia



- Niewłaściwe obchodzenie się z produktem może prowadzić do jego uszkodzenia.
- Nie należy otwierać opakowania ostrymi przedmiotami (np. nożami, nożyczkami itp.), ponieważ może to spowodować uszkodzenie produktu. Zachować ostrożność podczas otwierania.
- Nieostrożne otwarcie opakowania nożem lub innym ostrym przedmiotem może spowodować uszkodzenie produktu. Podczas otwierania opakowania należy zachować szczególną ostrożność.
- Nie należy wspinać się na produkt, ponieważ istnieje ryzyko upadku i przewrócenia się.

3. Cechy produktu

3.1. Dane techniczne

Ogrodzenie WPC CALLADO PREMIUM 1x element + 2x słupki 200 x 115 cm	
Wymiary (dł. x wys.)	190 x 100 cm
Wymiary słupka (dł. x szer. x wys.)	7 x 7 x 115 cm
Wymiary całkowite 1x elementy + 2x słupki	200 x 115 cm
Panele materiałowe	WPC

Ogrodzenie WPC CALLADO PREMIUM 2x panel + 3x słupki 200 x 115 cm	
Wymiary (dł. x wys.)	190 x 100 cm
Wymiary słupka (dł. x szer. x wys.)	7 x 7 x 115 cm
Wymiary całkowite 2x elementy + 3x słupki	395 x 115 cm
Panele materiałowe	WPC

Ogrodzenie WPC CALLADO PREMIUM 3x panel + 4x słupki 200 x 115 cm	
Wymiary (dł. x wys.)	190 x 100 cm
Wymiary słupka (dł. x szer. x wys.)	7 x 7 x 115 cm

Wymiary całkowite 3x elementy + 4x słupki	590 x 115 cm
Panele materiałowe	WPC

Ogrodzenie WPC CALLADO PREMIUM 4x panel + 5x słupki 200 x 115 cm	
Wymiary (dł. x wys.)	190 x 100 cm
Wymiary słupka (dł. x szer. x wys.)	7 x 7 x 115 cm
Wymiary całkowite 4x elementy + 5x słupki	785 x 115 cm
Panele materiałowe	WPC

Ogrodzenie WPC CALLADO PREMIUM 5x panel + 6x słupki 200 x 115 cm	
Wymiary (dł. x wys.)	190 x 100 cm
Wymiary słupka (dł. x szer. x wys.)	7 x 7 x 115 cm
Całkowite wymiary 5x elementy + 6x słupki	980 x 115 cm
Panele materiałowe	WPC

4. Zakres dostawy i montażu

W momencie dostawy należy sprawdzić opakowanie pod kątem uszkodzeń zewnętrznych. Ponadto, natychmiast po rozpakowaniu należy sprawdzić, czy zakres dostawy jest kompletny oraz czy produkt i wszystkie jego komponenty są w idealnym stanie. Produkt należy montować wyłącznie wtedy, gdy zakres dostawy jest kompletny i nieuszkodzony.

Komponenty/części (200) 1x element

Nie.	Opis	Ilość	Zdjęcia
1	Post	2	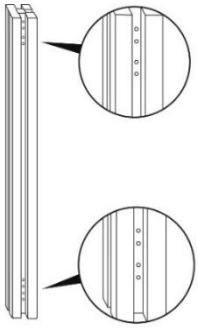
2	Zestaw pokrowców	2	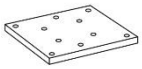
3	Zestaw pokrowców	2	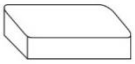
4	Panel zastępczy	9	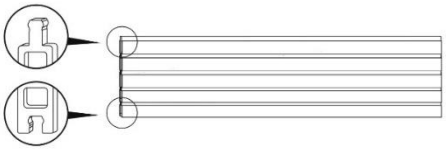
5	Panel zastępczy	1	
6	Aluminiowy pasek u góry	1	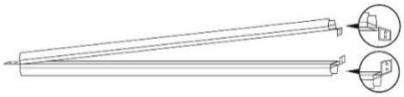
7	Aluminiowy pasek na dole	1	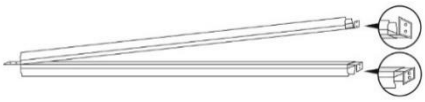
A	Śruba	8	
B	Śruba M4 x 19 mm	8	
C	Śruba M4 x 15 mm	4	

Komponenty/części (200) 2x element

Nie.	Opis	Ilość	Zdjęcia
1	Post	3	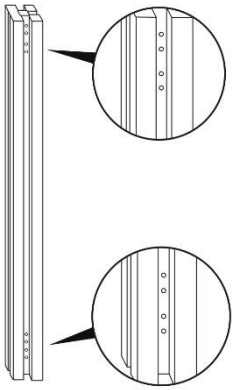
2	Zestaw pokrowców	3	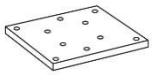
3	Zestaw pokrowców	3	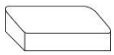
4	Panel zastępczy	18	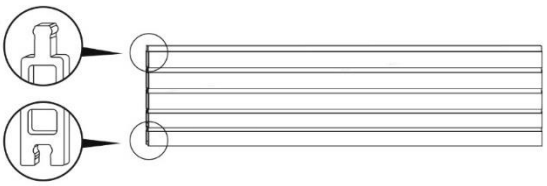
5	Panel zastępczy	2	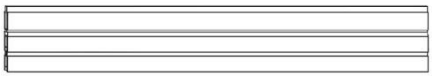
6	Aluminiowy pasek u góry	2	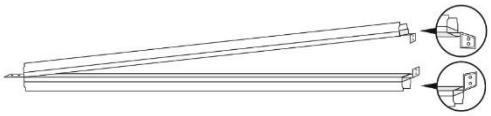
7	Aluminiowy pasek na dole	2	
A	Śruba	12	
B	Śruba M4 x 19 mm	16	
C	Śruba M4 x 15 mm	8	

Zadowolenie naszych klientów jest dla nas najważniejsze!

Dlatego chcemy mieć pewność, że jesteś w pełni zadowolony z naszych produktów i usług. Jeśli masz jakiekolwiek powody do reklamacji, skorzystaj z poniższego formularza, aby nas o tym poinformować i wyślij go pocztą elektroniczną na adres b2b@homedeluxe.de. Twoja prośba zostanie szybko i łatwo rozpatrzona, a także pomoże nam w ciągłym podnoszeniu jakości.

Formularz skargi

Wypełnij następujące pola:

1. Twoje imię i nazwisko:
2. Numer zamówienia:
3. Opis skargi (należy opisać szczegółowo)

4. Czy masz zdjęcia na poparcie swojej skargi**? (**Prosimy o załączenie zdjęć**)**

[ ] Tak
[ ] Nie

Prosimy o **zaznaczenie**, o którą część zamienną chodzi **i podanie** liczby uszkodzonych części zamiennych (patrz czerwone strzałki).

200 x 115 cm - 1/2x elementy

	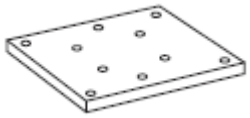	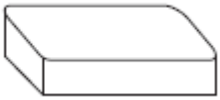
X	X	X
Ilość	Ilość	Ilość
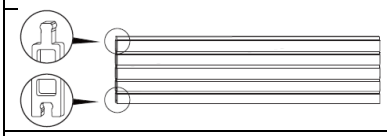	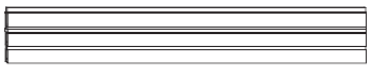	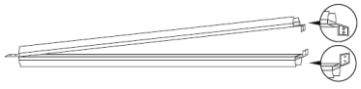
X	X	X
Ilość	Ilość	Ilość
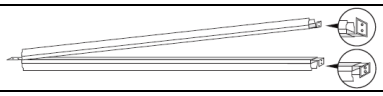		
X	X	X
Ilość	Ilość	Ilość
		
X		
Ilość		

Bardzo dziękujemy za opinię!

Zajmiemy się Twoją prośbą tak szybko, jak to możliwe i przekażemy Ci informację zwrotną.

4.1. Instrukcje bezpieczeństwa

Należy zapoznać się ze wszystkimi informacjami dotyczącymi zdrowia i bezpieczeństwa.

Ryzyko obrażeń
Nieprawidłowa obsługa podczas instalacji może prowadzić do obrażeń



- Produkt zostanie dostarczony w kilku paczkach. Upewnij się, że paczki są otwierane od góry. Podczas otwierania paczek należy zachować szczególną ostrożność, ponieważ zawierają one delikatne elementy.
- Natychmiast po rozpakowaniu należy sprawdzić, czy zakres dostawy jest kompletny oraz czy produkt i wszystkie jego części są w idealnym stanie.
- Produkt należy instalować **tylko** wtedy, gdy zakres dostawy jest kompletny i w idealnym stanie.
- Produkt należy umieszczać wyłącznie na bezpiecznej, równej i twardej powierzchni.
- Należy zawsze przestrzegać wymiarów montażowych i używać dostarczonych materiałów montażowych.
- Błędy obsługi, błędy montażowe lub uszkodzenia spowodowane montażem nie są objęte gwarancją.
- Do montażu produktu wymagane są co najmniej 2 osoby.
- Podczas montażu należy nosić odzież ochronną, taką jak obuwie ochronne i rękawice ochronne.
- **Chcielibyśmy podkreślić, że Home Deluxe GmbH nie ponosi żadnych kosztów instalacji lub usług ręcznych - takich jak koszty elektryka lub porównywalne koszty specjalistyczne.**

4.2. Struktura produktu

Produkt jest dostarczany w stanie rozmontowanym i można go zmontować przy niewielkim wysiłku. Należy dokładnie przestrzegać instrukcji montażu. Nieprzestrzeganie instrukcji nie gwarantuje prawidłowego działania i bezpieczeństwa produktu.

Wymagane narzędzia

	Śrubokręt		Taśma miernicza
	Klucz imbusowy		Nóż tnący



- Należy uważnie przeczytać poniższe instrukcje.

Uwaga: Odległość między otworami fundamentowymi musi wynosić 174 cm (mierzona pośrodku).

Struktura produktu 200 x 115 cm - 1 / 2x elementy	
Ilustracja	**Opis**
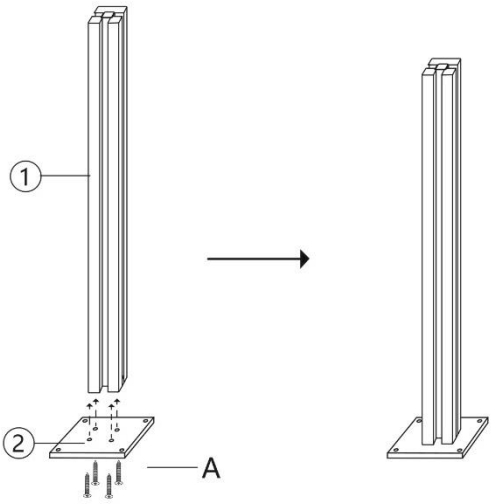	**Krok 1:** Umieść słupek (1) na zestawie pokrywy (2) i przykręć je śrubami (A). Odległość między słupkami (mierzona od środka słupka): 174 cm
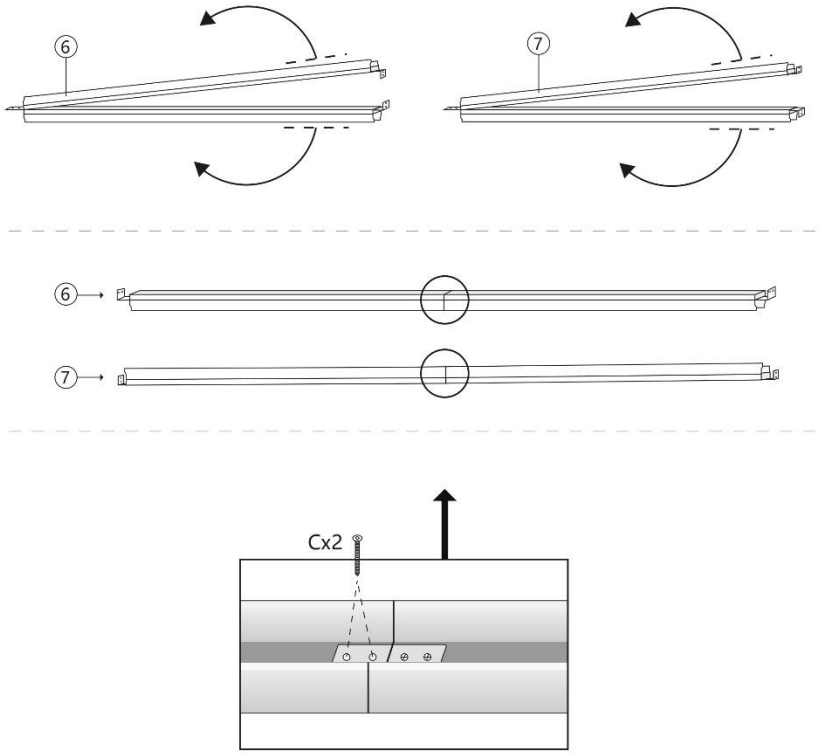	**Krok 2:** Otwórz aluminiową listwę na górze (6), aluminiową listwę na dole (7) i przykręć je od dołu śrubami (C).

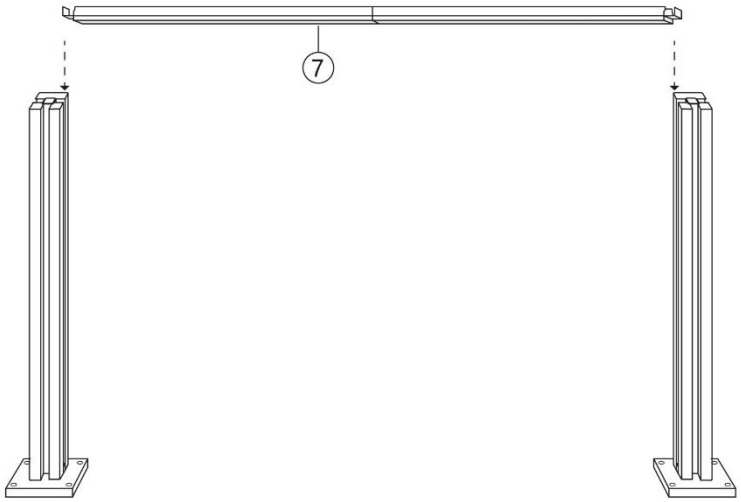	**Krok 3:** Włóż aluminiowy pasek na dole (7).
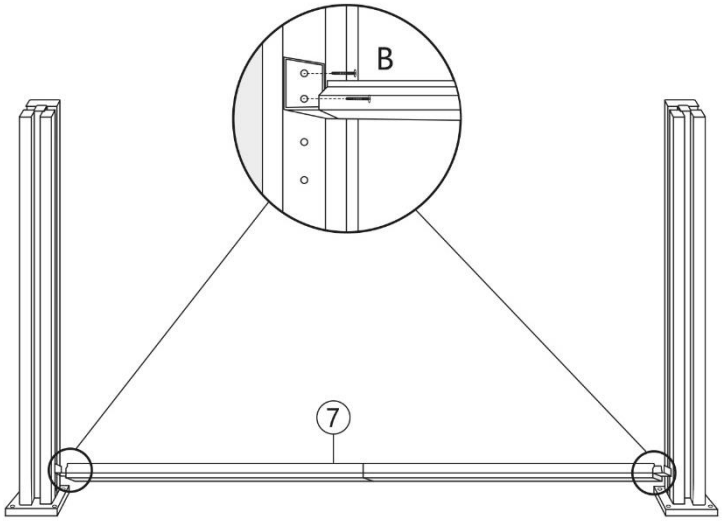	**Krok 4:** Przykręć aluminiową listwę na dole (7) do słupka za pomocą śrub (B).
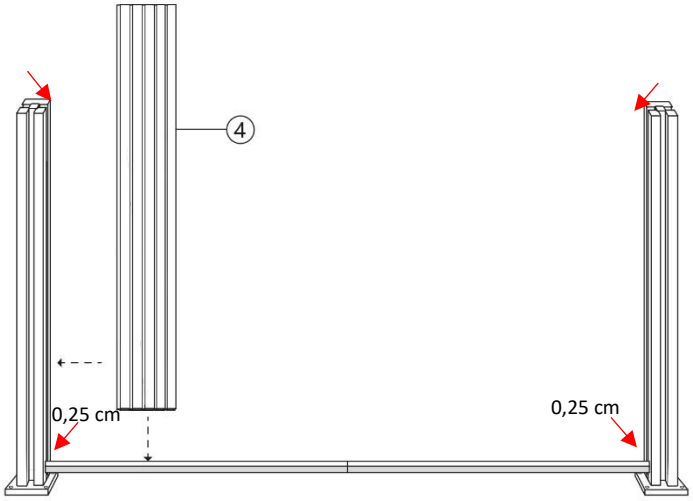	**Krok 5**: Włóż panele (4) jeden po drugim. Możesz sam zdecydować, czy chcesz używać paneli poziomo czy pionowo. **Uwaga:** Podczas wkładania paneli należy pozostawić odstęp 0,25 cm po obu stronach. (patrz oznaczenie)

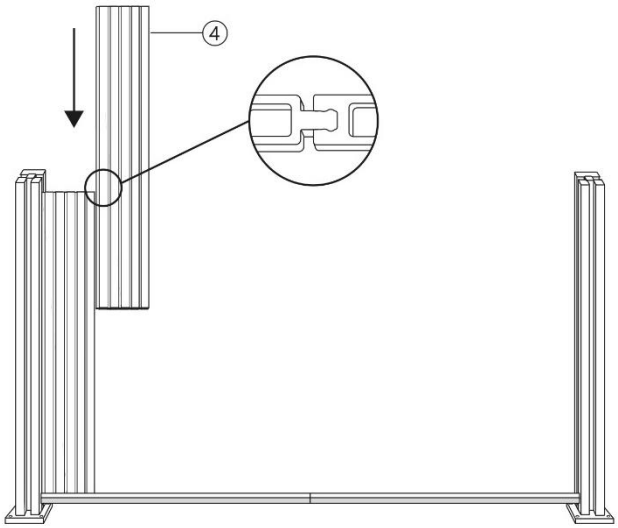	**Krok 6:** Podczas wkładania upewnij się, że panele (4) znajdują się równo w rowku.
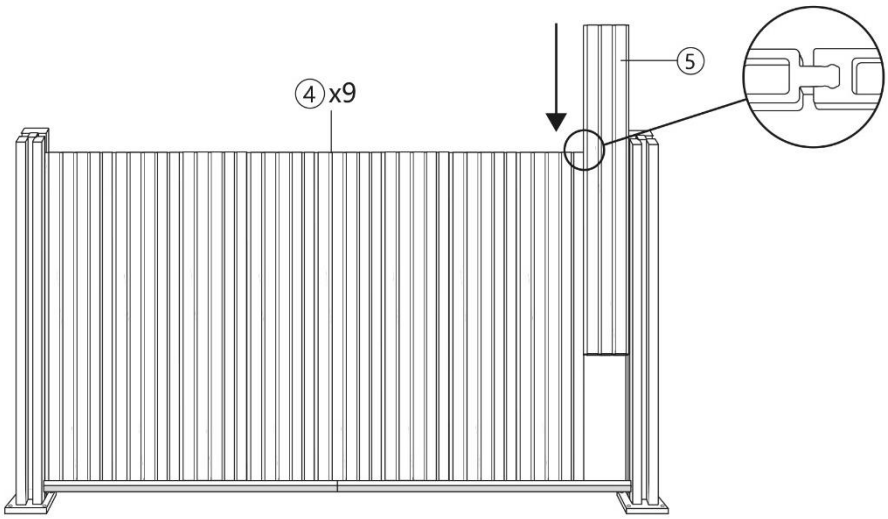	**Krok 7:** Podczas wkładania upewnij się, że panele (4), (5) znajdują się równo w rowku.
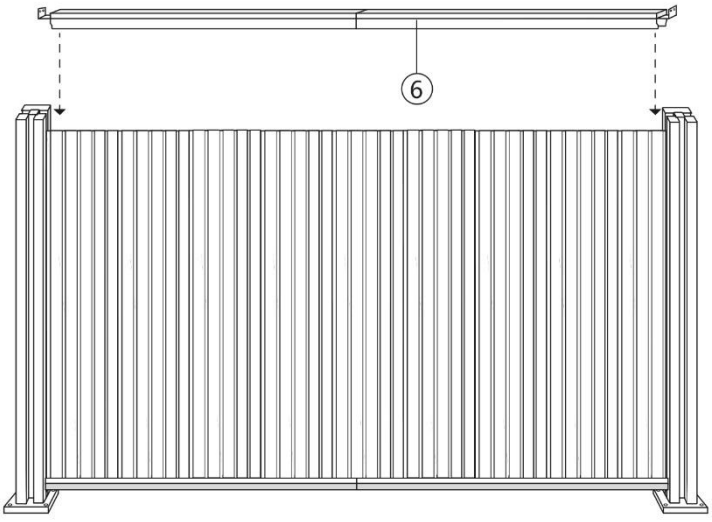	**Krok 8:** Przykryj panele aluminiowymi paskami u góry (6).

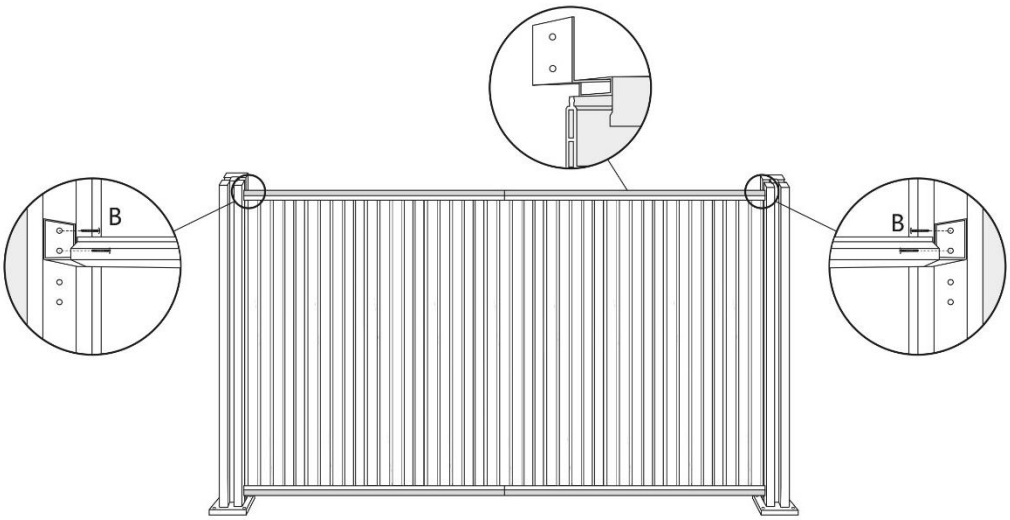	**Krok 9:** Przykręć mocno aluminiową listwę u góry za pomocą śrub (B).
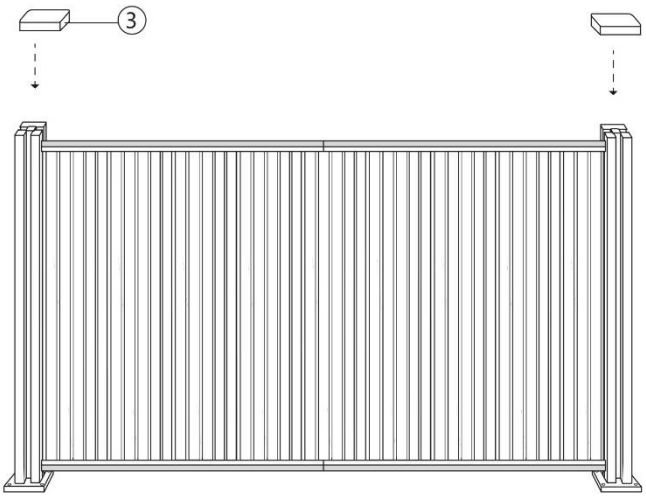	**Krok 10:** Włóż zestaw osłon (3).
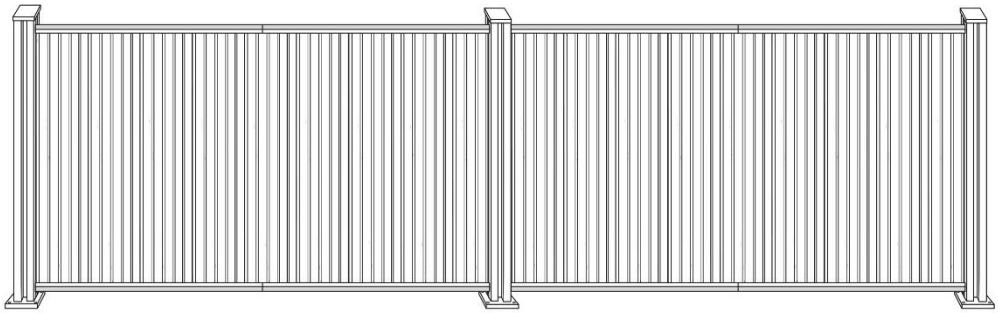	**Krok 11:** Gotowy produkt.

5. Zastosowanie

5.1. Instrukcje bezpieczeństwa

Należy uważnie przeczytać poniższe informacje dotyczące zdrowia i bezpieczeństwa.

Ryzyko obrażeń
Nieprawidłowa obsługa podczas pracy może prowadzić do obrażeń



- Nie używaj uszkodzonego produktu.
- Nie należy wprowadzać żadnych zmian w produkcie.
- Produkt nie jest zabawką dla dzieci, ścianką wspinaczkową ani sprzętem sportowym. Dzieci nie mogą bawić się tym produktem.
- Sprawdzaj mocowanie w regularnych odstępach czasu.

5.2. Pierwsze uruchomienie

Przed pierwszym użyciem produktu należy sprawdzić, czy nie jest on uszkodzony. Produkt może być używany tylko wtedy, gdy jest nieuszkodzony.

5.3. Działanie

Sprawdź przed użyciem produktu,

- właściwy stan.
- Wszystkie zapięcia

6. Rozwiązywanie problemów

Jeśli podczas pracy urządzenia wystąpią następujące usterki, należy sprawdzić ich przyczyny, korzystając z poniższej tabeli. Jeśli usterki nie można usunąć za pomocą wymienionych środków, należy wyłączyć produkt z eksploatacji.

Błąd	Możliwa przyczyna	Rozwiązanie
Produkt chwieje się lub wibruje	- Śruby mocujące poluzowały się - Produkt jest przeciążony - Produkt nie jest używany prawidłowo	- Dokręcić śruby mocujące - Zgodność z limitami obciążenia - Prawidłowe korzystanie z produktu

Jeśli wystąpi inny problem z produktem, prosimy o kontakt.

7. Konserwacja i pielęgnacja

7.1. Instrukcje bezpieczeństwa

Ryzyko obrażeń
Niewłaściwa obsługa podczas pracy może prowadzić do obrażeń



- Wyczyść powierzchnie ciepłą wodą i miękką szczotką lub szmatką.
- W razie potrzeby można również użyć środków czyszczących WPC.
- Do czyszczenia nie należy używać agresywnych środków czyszczących ani myjek wysokociśnieniowych.
- Należy również przestrzegać instrukcji producenta detergentu.

8. Demontaż

8.1. Instrukcje bezpieczeństwa

Ryzyko obrażeń
Niewłaściwe obchodzenie się z urządzeniem podczas demontażu może prowadzić do obrażeń.



- Do demontażu wymagane są co najmniej 2 osoby.
- Przed demontażem należy zabezpieczyć produkt przed upadkiem.
- Demontaż produktu należy przeprowadzić w kolejności odwrotnej do montażu. (**patrz rozdział Montaż**)

9. Usuwanie odpadów

9.1. Informacje ogólne



- Produkt i wszystkie jego komponenty należy utylizować zgodnie z lokalnymi i krajowymi przepisami, aby zapobiec szkodom dla środowiska.
- Nasze opakowania są wykonane z materiałów przyjaznych dla środowiska. Mogą one zostać poddane recyklingowi i w ten sposób służyć jako cenne surowce. Materiały opakowaniowe (karton, zabrudzone opakowania itp.) należy utylizować oddzielnie i profesjonalnie, zgodnie z obowiązującymi przepisami krajowymi.
- W razie wątpliwości dotyczących utylizacji należy skontaktować się z producentem.
- Informacje na temat prawidłowej utylizacji można również uzyskać w lokalnych centrach utylizacji odpadów.

Home Deluxe GmbH
Schanzeweg 2
32312 Lübbecke
Niemcy
Tel: +49 (0)5743 6181-0
www.home-deluxe-gmbh.de

GA-398-00-callado_premium_200x115
2025/01